К-2651.02.03

√ 12,5 (√)

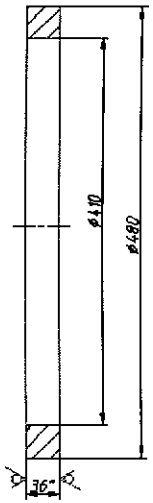

1. *Размер для справки.
2. ±IT14/2.

Изм.	Лист	№ докум.	Подп.	Дата	Котельный цех	К-2651.02.03	
Разраб.		Кувалев			Кольцо	Лит. / Масса 14 / Масштаб 1:4	
Пров.		Сергецкий				Лист / Листов 1	
Т.контр.					Лист Б-36 ГОСТ 19903-74 / Ст3 ГОСТ 535-88	ООО "Байскэнерго" ПКО 2011г.	
Н.контр.							
Утв.							

Перв. примен. | Справ. № | Подп. и дата | Инв. № дубл. | Взам. инв. № | Подп. и дата | Инв. № подл.

Копировал | Формат А4

К-2651.00.00СБ

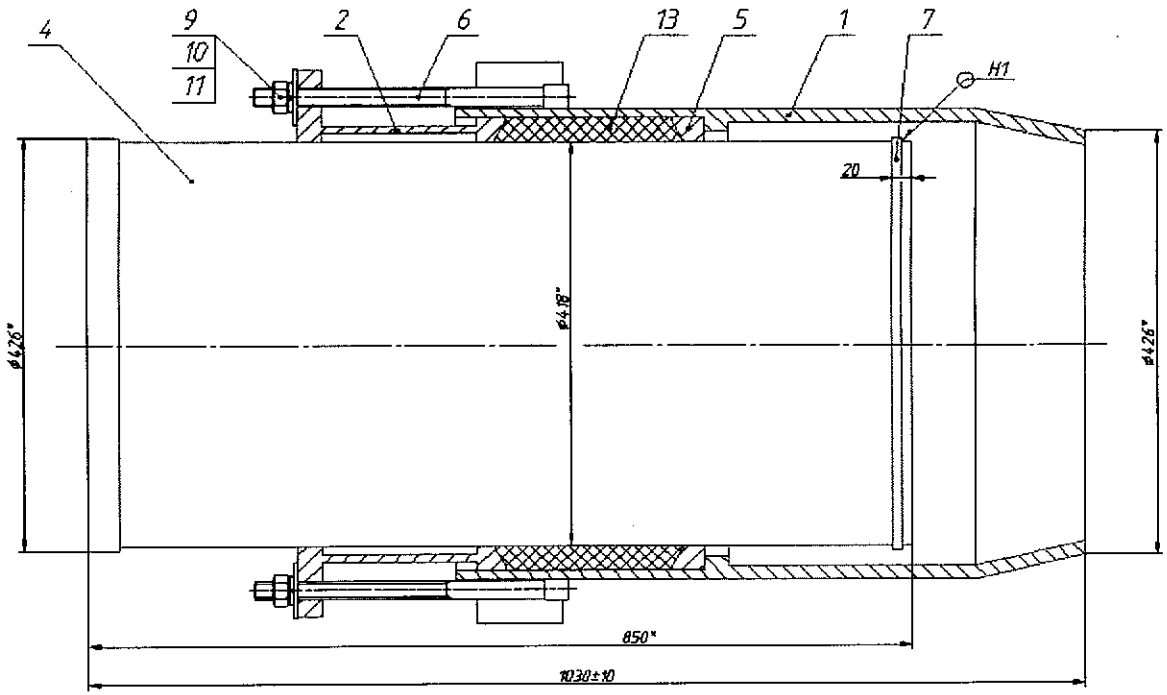

1. Сварной шов по ГОСТ 5264-80. Варить электродом Э42 ГОСТ 9467-75.
2. *Размеры для справок.

Изм.	Лист	№ докум.	Подп.	Дата	К-2651.00.00СБ		
Разраб.		Ковалев			Компенсатор сальниковый золопроводов (ø426мм) Сборочный чертеж	Лит.	Масса 180 / Масштаб 1:4
Пров.		Сурешкий				Лист	Листов 1
Нач. ПКО		Александрин				ООО "Бийскэнерго" ПКО 2011г.	
Нач. КЦ		Ярчиков					
Н.контр.							
Утв.							

Копировал Формат А3

Перв. примен. | Справ. № | Подп. и дата | Инв. № дубл. | Взам. инв. № | Подп. и дата | Инв. № подл.

К-2651.00.01

√12,5 (√)

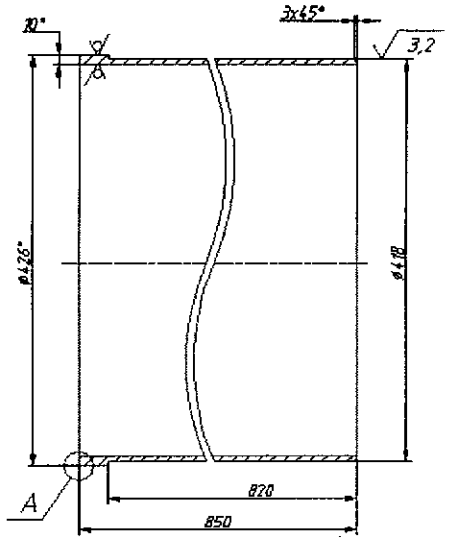

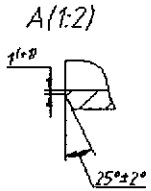

1. *Размеры для справок.
2. H14; h14; ±IT14/2.

Изм.	Лист	№ докум.	Подп.	Дата	Котельный цех	К-2651.00.01		
Разраб.		Ковалев			Патрубок	Лит.	Масса	Масштаб
Пров.		Сурешкий					52	1:4
Т.контр.						Лист	Листов 1	
Н.контр.					Труба $\frac{426\times10\ ГОСТ\ 8732-78}{Б\ Ст4сп5\ ГОСТ\ 8731-74}$	ООО "Бийскэнерго" ПКО 2011г.		
Утв.								

Копировал Формат А4

Перв. примен. | Справ. № | Подп. и дата | Инв. № дубл. | Взам. инв. № | Подп. и дата | Инв. № подл.

К-2651.00.01

√12,5 (√)

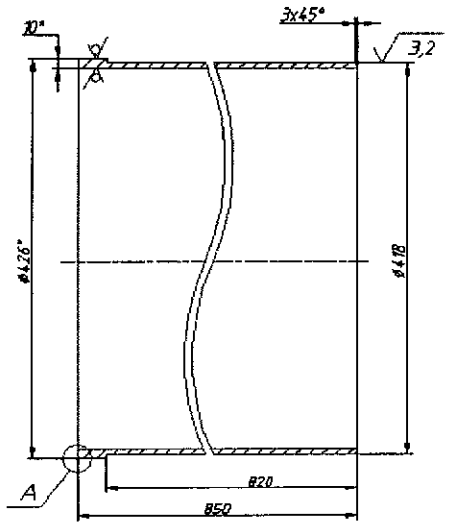

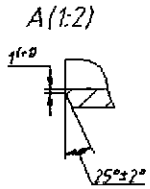

1.*Размеры для справок.
2. H14; h14; ±IT14/2.

Изм.	Лист	№ докум.	Подп.	Дата	Котельный цех	К-2651.00.01	
Разраб.		Коделов			Патрубок	Лит. / Масса 52 / Масштаб 1:4	
Пров.		Сурецкий				Лист / Листов 1	
Т.контр.					Труба $\frac{426x10\ ГОСТ\ 8732-78}{Б\ Ст4сп5\ ГОСТ\ 8731-74}$	ООО "Бийскэнерго" ПКО 2011г.	
Н.контр.							
Утв.							

Копировал Формат А4

Перв. примен. | Справ. № | Подп. и дата | Инв. № дубл. | Взам. инв. № | Подп. и дата | Инв. № подл.

К-2651.00.02

$\sqrt{6,3}$

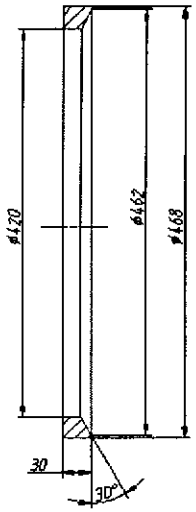

Неуказанные предельные отклонения: H14; h14; ±IT14/2.

Изм	Лист	№ докум.	Подп.	Дата	Котельный цех	К-2651.00.02	
Разраб.		Ковалев			Контр-букса	Лит. / Масса / Масштаб	
Пров.		Сурецкий				6	1:4
Т.контр.						Лист / Листов 1	
Н.контр.					Лист Б-36 ГОСТ 19903-74 / Ст3 ГОСТ 535-88	ООО "Бийскэнергоремонт" ПКО 2011г.	
Утв.							

Перв. примен. | Справ. № | Подп. и дата | Инв. № дубл. | Взам. инв. № | Подп. и дата | Инв. № подл.

К-2651.00.04

√12,5 (√)

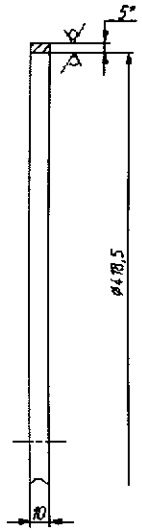

1. Развернутая длина 1330 мм.
2. *Размер для справки.
3. H14; h14; ±IT14/2.

Изм.	Лист	№ докум.	Подп.	Дата	Котельный цех	К-2651.00.04	
Разраб.		Ковалев			Кольцо	Лит. / Масса 0,5 / Масштаб 1:2	
Пров.		Сурецкий				Лист / Листов 1	
Т.контр.					Лист Б-5 ГОСТ 19903-74 / Ст3 ГОСТ 535-88	ООО "Бийскэнерго" ПКО 2011г.	
Н.контр.							
Утв.							

Копировал

Формат А4

Перв. примен. | Справ. № | Подп. и дата | Инв. № дубл. | Взам. инв. № | Подп. и дата | Инв. № подл.

К-2651.00.04

√ 12,5 (√)

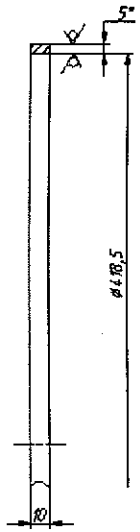

1. Развернутая длина 1330 мм.
2. *Размер для справки.
3. H14; h14; ±IT14/2.

Изм.	Лист	№ докум.	Подп.	Дата	Котельный цех	К-2651.00.04	
Разраб.		Ковалев			Кольцо	Лит. / Масса 0,5	Масштаб 1:2
Пров.		Сурешкий				Лист / Листов 1	
Т.контр.					Лист Б-5 ГОСТ 19903-74 / Ст3 ГОСТ 535-88	ООО "Бийскэнерго" ПКО 2011г.	
Н.контр.							
Утв.							

Перв. примен. | Справ. № | Подп. и дата | Инв. № дубл. | Взам. инв. № | Подп. и дата | Инв. № подл.

Копировал | Формат А4

К-2651.01.00 СБ

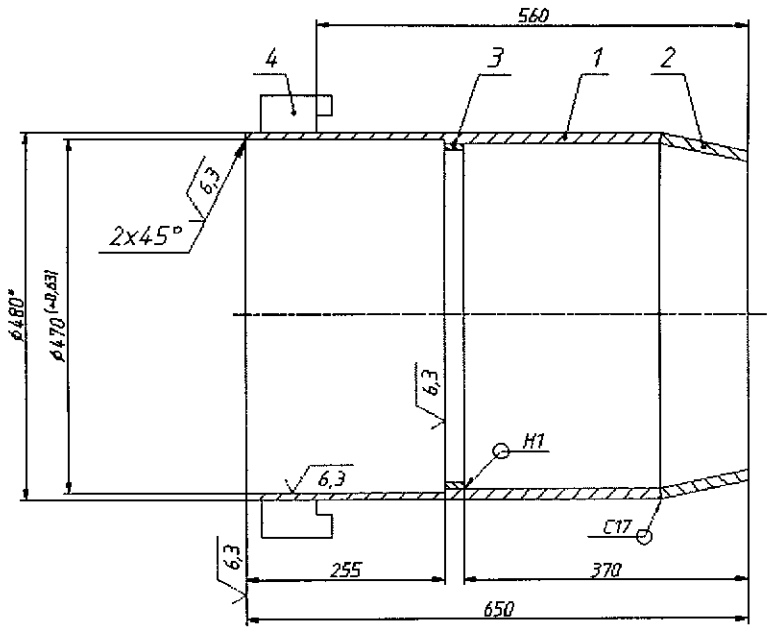

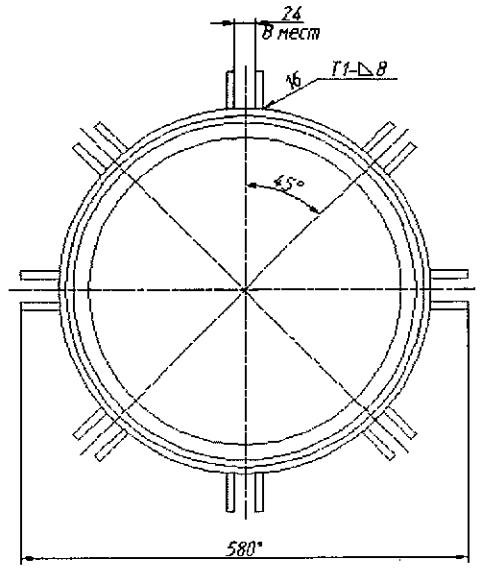

1. Сварные швы по ГОСТ 5264-80. Варить электродом Э42 ГОСТ 9467-75.
2. *Размеры для справок.
3. ±IT14/2.

					Котельный цех	К-2651.01.00СБ		
Изм.	Лист	№ докум.	Подп.	Дата	Корпус Сборочный чертеж	Лит.	Масса	Масштаб
Разраб.		Ковалев					80	1:5
Пров.		Сурсуцкий				Лист	Листов 1	
Т.контр.						ООО "Бийскэнерго" ПКО 2011г.		
Н.контр.								
Утв.								

Копировал Формат А3

Перв. примен. | Справ. № | Подп. и дата | Инв. № дубл. | Взам. инв. № | Подп. и дата | Инв. № подл.

Формат	Зона	Поз.	Обозначение	Наименование	Кол.	Примечание
				Документация		
А3			К-2651.01.00 СБ	Сборочный чертеж		
				Детали		
А4		1	К-2651.01.01	Патрубок	1	
А4		2	К-2651.01.02	Переход	1	
А4		3	К-2651.01.03	Кольца	1	
А4		4	К-2651.01.04	Упор	16	

Перв. примен. | Справ. № | Подп. и дата | Инв. № дубл. | Взам. инв. № | Подп. и дата | Инв. № подл.

Изм.	Лист	N докум.	Подп.	Дата	Котельный цех	К-2651.01.00
Разраб.		Ковалев			Корпус	Лит. / Лист / Листов: 1
Пров.		Сурещиков				ООО "Бийскэнерго" ПКО 2011г.
Нач. ПКО						
Нач. КД						
Утв.						

Копировал Формат А4

К-2651.01.01

√12,5 (√)

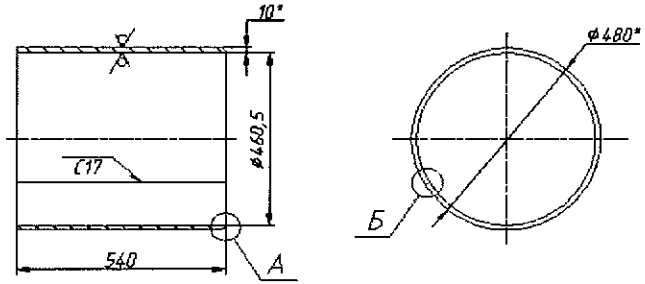

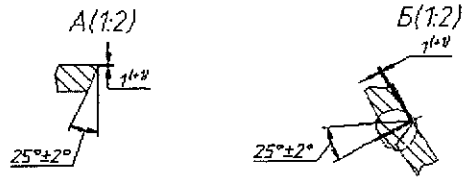

1. Развернутая длина 1490 мм.
2. Сварной шов по ГОСТ 5264-80. Варить электродом Э42 ГОСТ 9467-75.
3. *Размеры для справок.
4. H14; h14; ±IT14/2.

Изм.	Лист	№ докум.	Подп.	Дата	Котельный цех	К-2651.01.01	
Разраб.		Ковалев			Патрубок	Лит. / Масса 63	Масштаб 1:10
Пров.		Сергеевский				Лист / Листов 1	
Т.контр.					Лист Б-ПН-10 ГОСТ 19903-74 / В Ст3 сп5 ГОСТ 14637-74	ООО "Бийскэнергоремонт" ПКО 2011г.	
Н.контр.							
Утв.							

Перв. примен. | Справ. № | Подп. и дата | Инв. № дубл. | Взам. инв. № | Подп. и дата | Инв. № подл.

Копировал | Формат А4

К-2651.01.02

√12,5 (√)

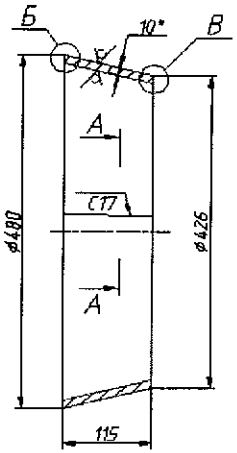

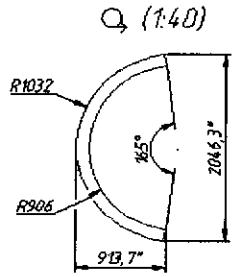

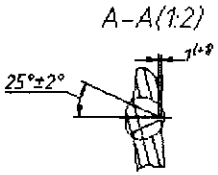

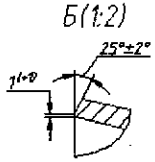

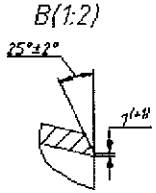

1. Сварной шов по ГОСТ 5264-80. Варить электродом Э42 ГОСТ 9467-75.
2. *Размеры для справок.
3. ±IT14/2.
4. Допускается изготовить из нескольких частей.

Изм.	Лист	№ докум.	Подп.	Дата	Котельный цех	К-2651.01.02		
Разраб.		Кадалев			Переход	Лит.	Масса	Масштаб
Пров.		Сурешкин					27	1:5
Т.контр.						Лист	Листов 1	
Н.контр.					Лист Б-ПН-10 ГОСТ 19903-74 / В Ст3 сп5 ГОСТ 14637-74	ООО "Бийскэнерго" ПКО 2011г.		
утв.								

Копировал Формат А4

Перв. примен. | Справ. № | Подп. и дата | Инв. № дубл. | Взам. инв. № | Подп. и дата | Инв. № подл.

К-2651.01.03

√ 12,5 (√)

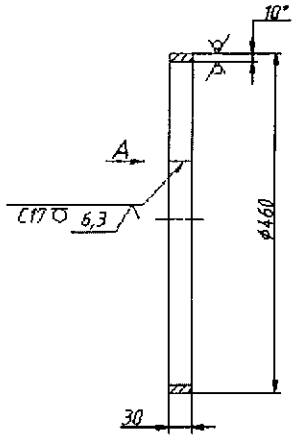

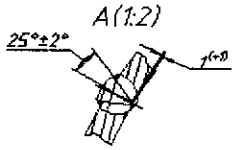

1. Развернутая длина 1413 мм.
2. Сварной шов по ГОСТ 5264-80. Варить электродом 342 ГОСТ 9467-75.
3. *Размеры для справок.
4. h14; ±IT14/2.

Изм.	Лист	№ докум.	Подп.	Дата
Разраб.		Ковалев		
Пров.		Суворинский		
Т.контр.				
Н.контр.				
Утв.				

Котельный цех

К-2651.01.03

Кольцо

Лит.	Масса	Масштаб
	3,3	1:5

Лист | Листов 1

Лист Б-ПН-10 ГОСТ 19903-74 / В Ст3 сп5 ГОСТ 14637-74

ООО "Бийскэнерго" ПКО 2011г.

Подп. и дата | Инв. № дубл. | Взам. инв. № | Подп. и дата | Инв. № подл. | Справ. № | Перв. примен.

Копировал | Формат А4

К-2651.01.04

√ 12,5 (√)

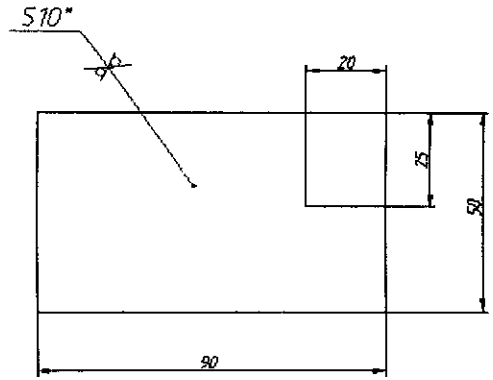

1.*Размер для справки.
2. ±IT14/2.

Изм	Лист	№ докум.	Подп.	Дата	Котельный цех	К-2651.01.04
Разраб.		Ковалев			Упор	Лит. / Масса 0,3 / Масштаб 1:1
Пров.		Сергацкий				Лист / Листов 1
Т.контр.					Лист Б-ПН-10 ГОСТ 19903-74 / В Ст3 сп5 ГОСТ 14637-74	ООО "Бийскэнерго" ПКО 2011г.
Н.контр.						
Утв.						

Копировал Формат А4

Перв. примен. | Справ. № | Подп. и дата | Инв. № дубл. | Взам. инв. № | Подп. и дата | Инв. № подл.

К-2651.02.00СБ

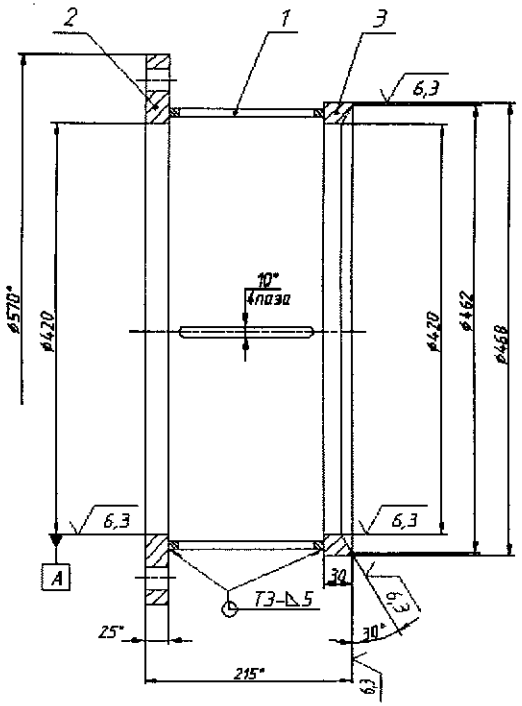

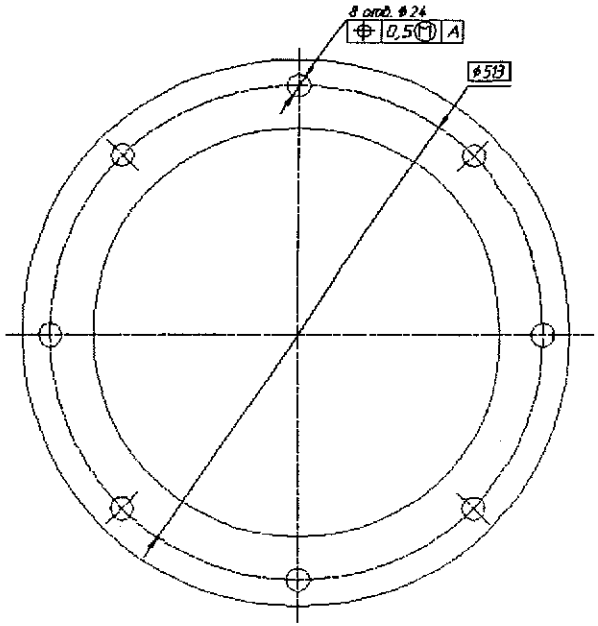

1. Сварные швы по ГОСТ 5264-80. Варить электродом Э42 ГОСТ 9467-75.
2. *Размеры для справок.
3. H14; h14; ±IT14/2.

Изм.	Лист	№ докум.	Подп.	Дата	Котельный цех	К-2651.02.00СБ	
Разраб.	Ковалев				Грунд-букса Сборочный чертеж	Лит.	Масса 45 / Масштаб 1:4
Пров.	Сергункин					Лист	Листов 1
Т.контр.						ООО "Бийскэнерго" ПКО 2011г.	
Н.контр.							
Утв.							

Копировал

Формат А3

Перв. примен. | Справ. № | Подп. и дата | Инв. № дубл. | Взам. инв. № | Подп. и дата | Инв. № подл.

Формат	Зона	Поз.	Обозначение	Наименование	Кол.	Примечание
				Документация		
А3			К-2651.02.00 СБ	Сборочный чертеж		
				Детали		
А4		1	К-2651.02.01	Обечайка	1	
А4		2	К-2651.02.02	Фланец	1	
А4		3	К-2651.02.03	Кольцо	1	

Перв. примен. | Справ. № | Подп. и дата | Инв. № дубл. | Взам. инв. № | Подп. и дата | Инв. № подл.

Изм.	Лист	N докум.	Подп.	Дата
Разраб.		Ковалев		
Пров.		Сурецкий		
Нач. ПКО				
Нач. КЦ				
Утв.				

Котельный цех

Грунд-букса

К-2651.02.00

Лит.	Лист	Листов
		1

ООО "Бийскэнерго" ПКО 2011г.

Копировал Формат А4

К-2651.02.01

√12,5 (√)

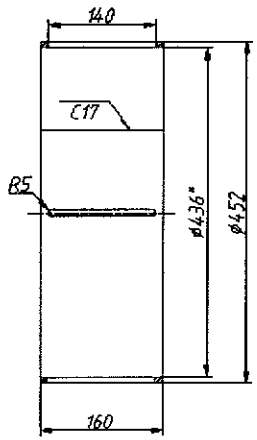

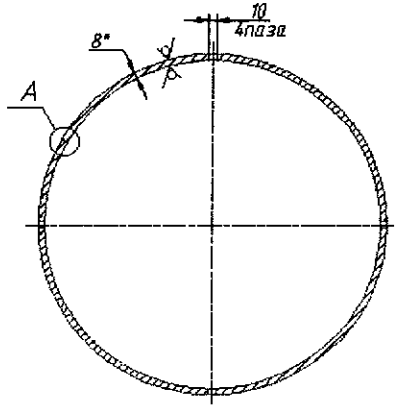

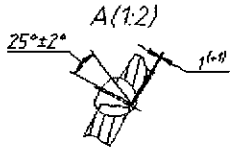

1. Развернутая длина 1395 мм.
2. Сварной шов по ГОСТ 5264-80. Варить электродом 342 ГОСТ 9467-75.
3. *Размеры для справок.
4. ±IT14/2.

Изм.	Лист	№ докум.	Подп.	Дата	Котельный цех	К-2651.02.01	
Разраб.		Ковалев			Обечайка	Лит. / Масса 14 / Масштаб 1:5	
Пров.		Сурегушкий				Лист / Листов 1	
Т.контр.							
Н.контр.					Лист Б-ПН-8 ГОСТ 19903-74 / В Ст3 сп5 ГОСТ 14637-74	ООО "Бийскэнерго" ПКО 2011г.	
Утв.							

Перв. примен. | Справ. № | Подп. и дата | Инв. № дубл. | Взам. инв. № | Подп. и дата | Инв. № подл.

Копировал | Формат А4

К-2651.02.02

√ 12,5 (√)

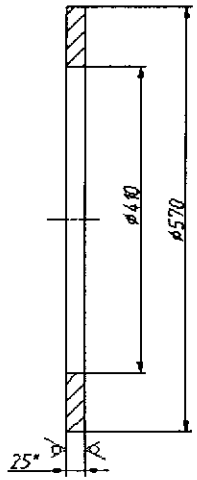

1. *Размер для справки.
2. ±IT14/2.

Изм.	Лист	№ докум.	Подп.	Дата	Котельный цех	К-2651.02.02
Разраб.		Ковалев			Фланец	Лит. / Масса 24 / Масштаб 1:5
Пров.		Сурсуцкий				Лист / Листов 1
Т.контр.					Лист Б-25 ГОСТ 19903-74 / Ст3 ГОСТ 535-88	ООО "Бийскэнергоремонт" ПКО 2011г.
Н.контр.						
Утв.						

Перв. примен. | Справ. № | Подп. и дата | Инв. № дубл. | Взам. инв. № | Подп. и дата | Инв. № подл.

Копировал | Формат А4